特別国民体育大会柔道競技岡山県選考会

日時　令和5年6月25日(日)
場所　岡山武道館

少年男子Ａ　60kg級(参加生徒数　26人)　　第１　試合場

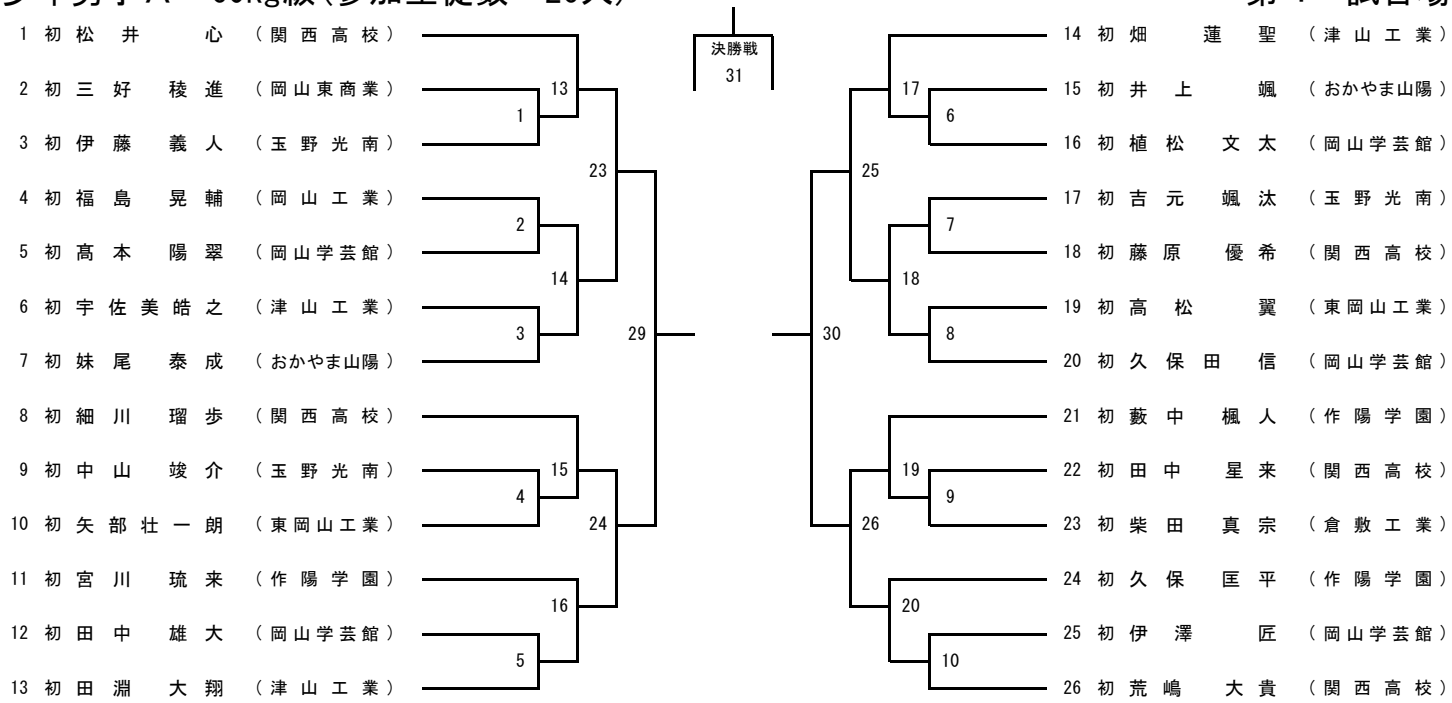

少年女子Ｅ　78級(参加生徒数　4人)　　第１　試合場

	1 右近 圭奈 初 （理大附属高校）	2 浦井菜々子 初 （創志学園高校）	3 小池 咲愛 初 （理大附属高校）	4 石原亜衣子 初 （岡山東商業）	勝敗	順位
1 右近 圭奈 初 （理大附属高校）						
2 浦井菜々子 初 （創志学園高校）						
3 小池 咲愛 初 （理大附属高校）						
4 石原亜衣子 初 （岡山東商業）						

１１：１－２　　１２：３－４　　２１：１－４　　２２：２－３　　２７：１－３　　２８：２－４

少年男子Ｃ　90kg級(参加生徒数　24人)　　第 2　試合場

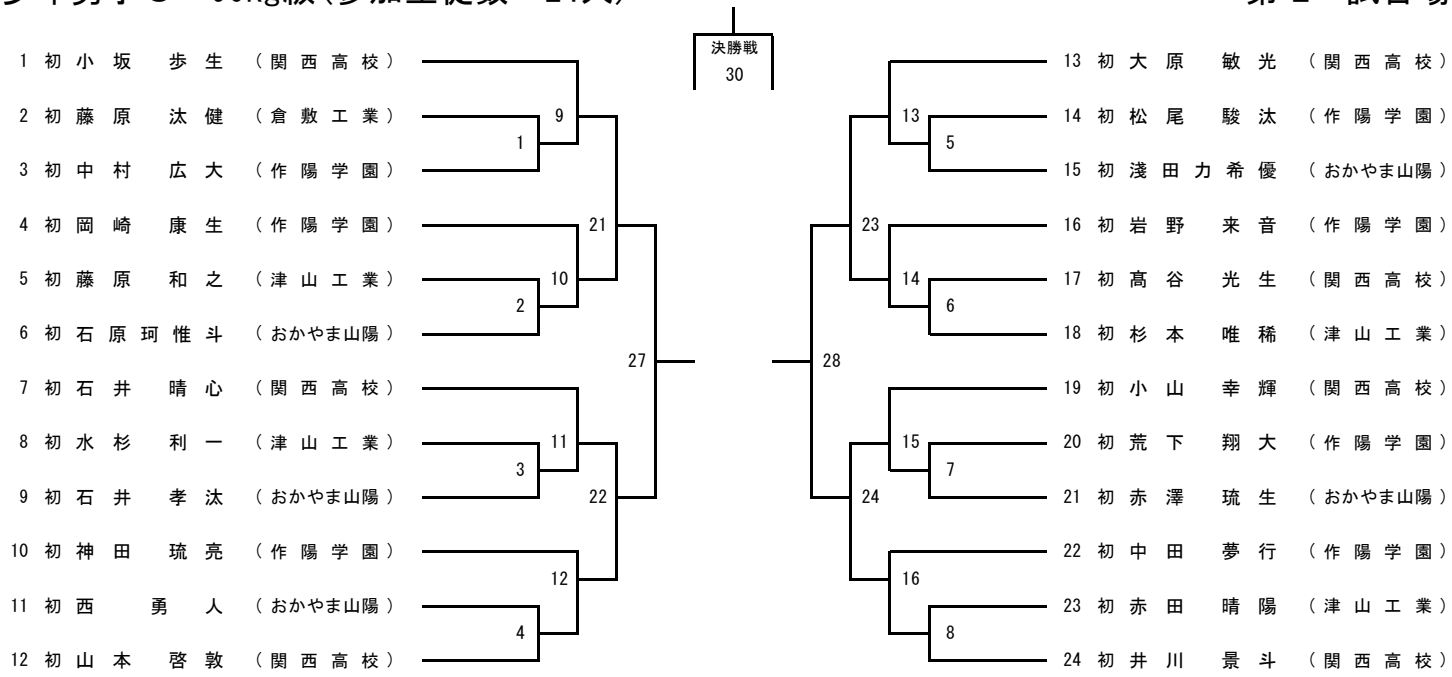

少年女子Ｄ　63kg級(参加生徒数　8人)　　第 2　試合場

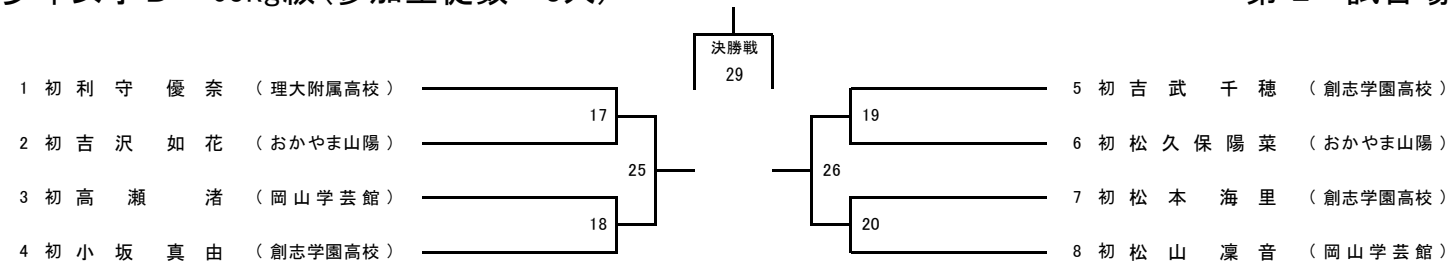

少年男子Ｂ　73kg級(参加生徒数　40人)

第 3　試合場

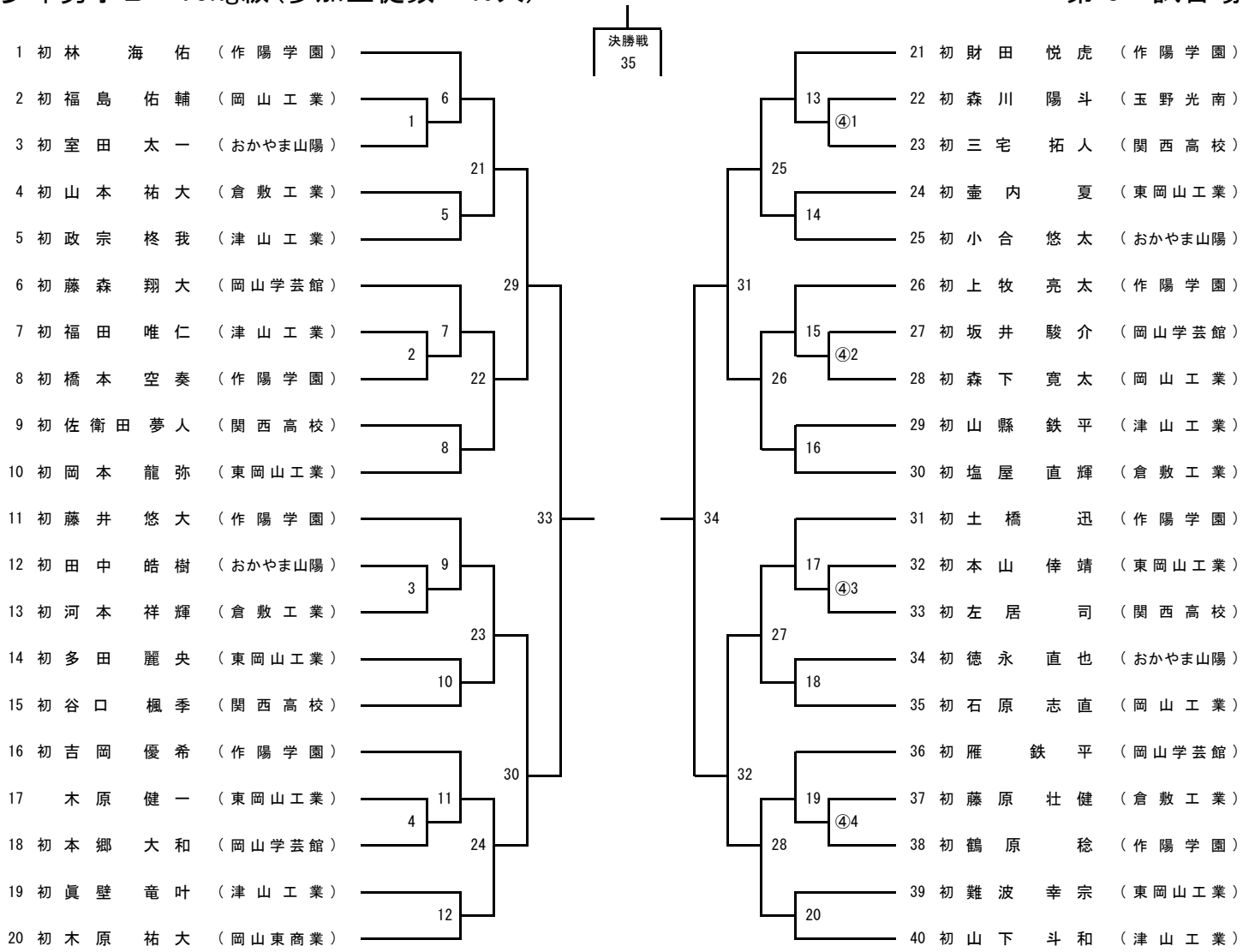

少年男子Ｄ　100kg級(参加生徒数　12人)　　第 4　試合場

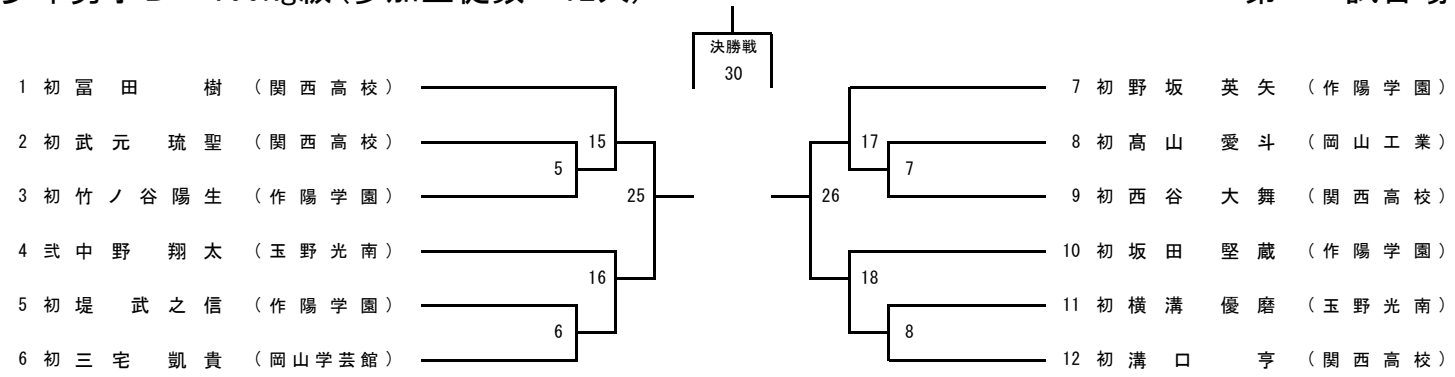

少年男子Ｅ　無差別級(参加生徒数　13人)　　第 4　試合場

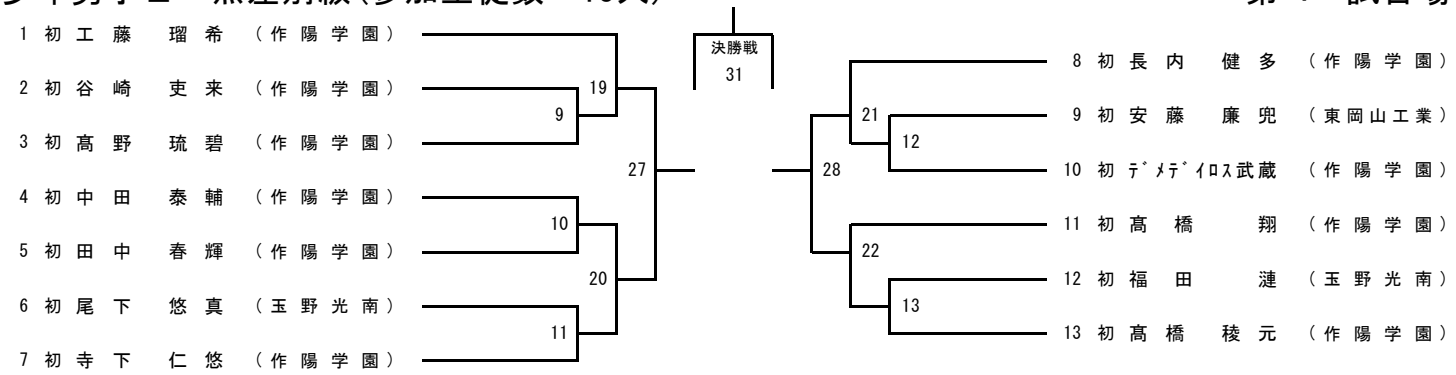
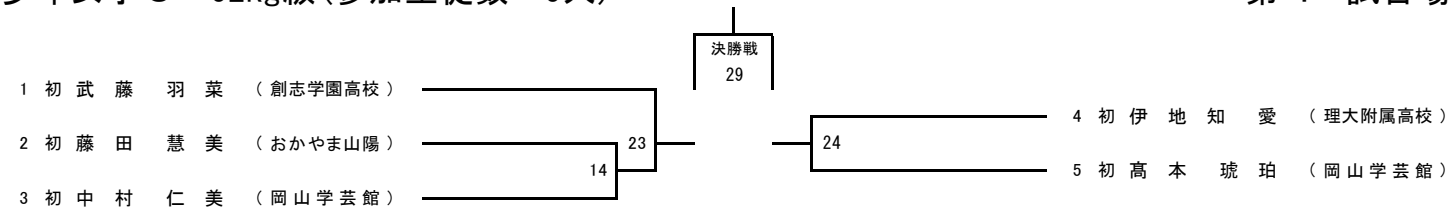
少年女子Ｃ　52kg級(参加生徒数　5人)　　第 4　試合場